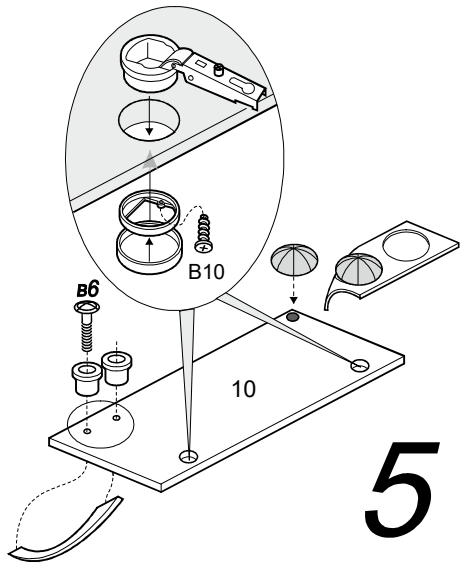

5

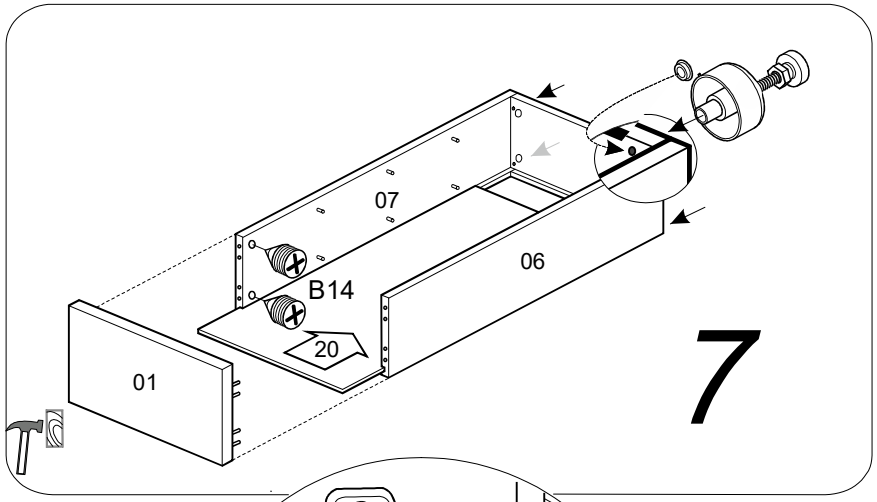

7

8

ВНИМАНИЕ!
Впишите в маркировочный ярлык код изделия согласно паспорта

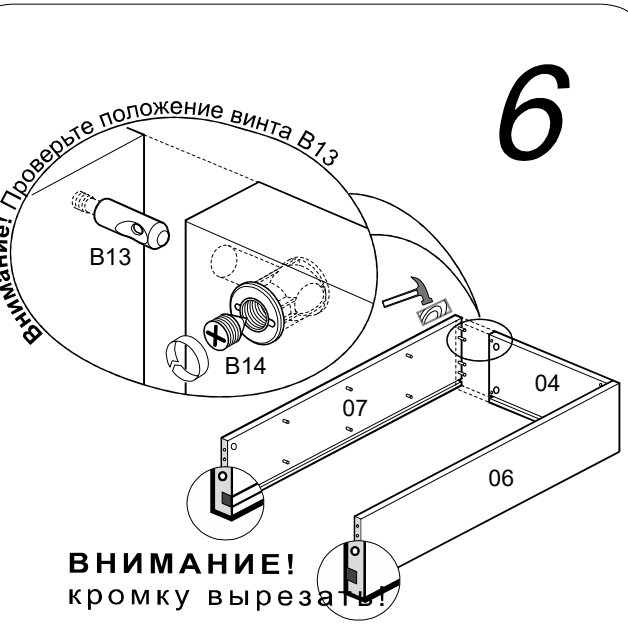

6

ВНИМАНИЕ!
кромку вырезать!

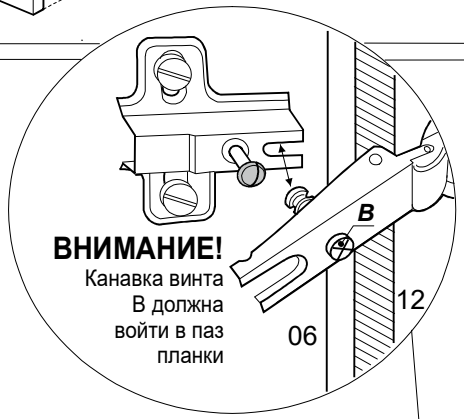

ВНИМАНИЕ!
Канавка винта В должна войти в паз планки

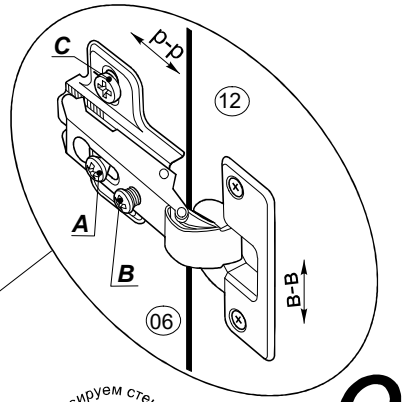

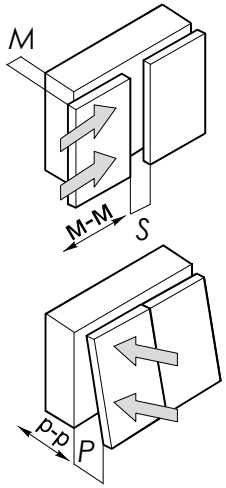

9

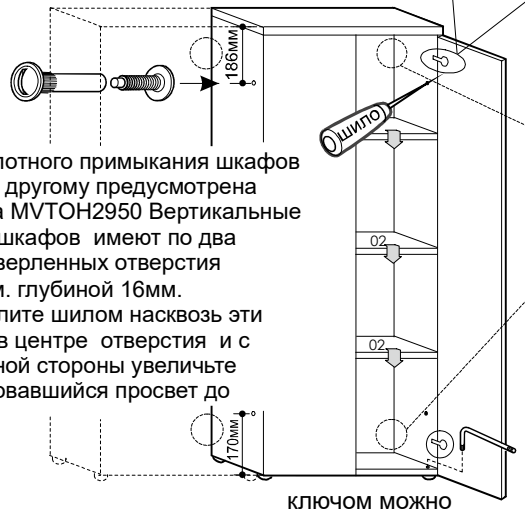

Для плотного примыкания шкафов один к другому предусмотрена стяжка MVTOH2950 Вертикальные щиты шкафов имеют по два недосверленных отверстия Ш 5мм. глубиной 16мм. Проколите шилом насквозь эти щиты в центре отверстия и с обратной стороны увеличьте образовавшийся просвет до

ключом можно регулировать высоту опор

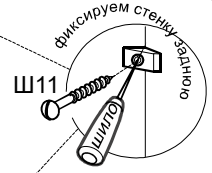

***Р**егулирование положения дверей по отношению к корпусу.*

- Для изменения размера Р ослабить крепежный винт А,что дает возможность перемещения двери по стрелкам р-р
- Для изменения размера М(S) используется регулировочный винт В при ослабленном винте А,что дает возможность перемещать дверь по стрелке м-м, после регулировки затянуть винт А
- Для перемещения двери по стрелке в-в ослабить винты С